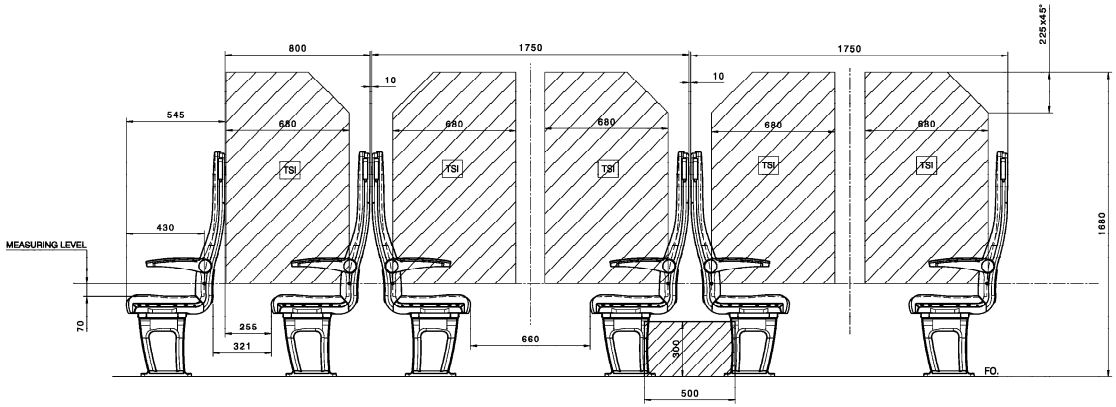

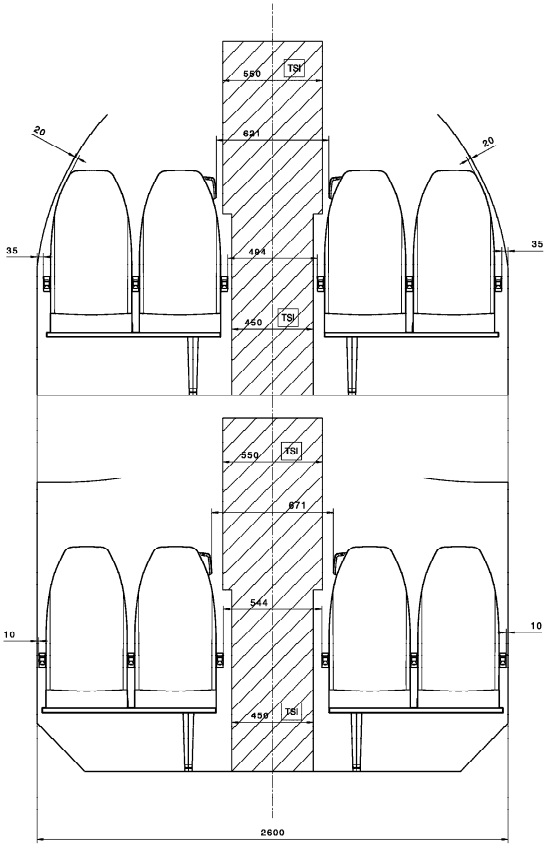

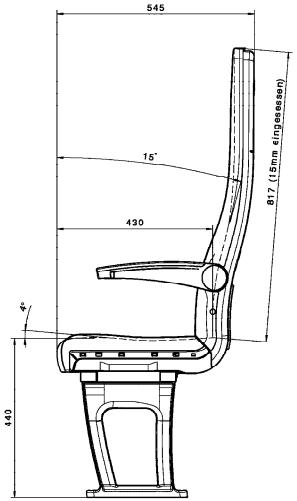

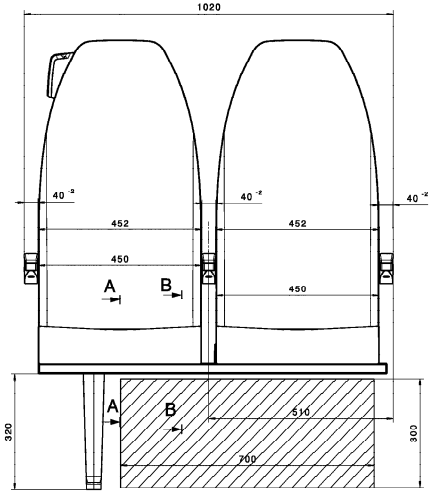

A-A

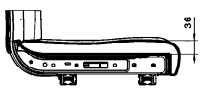

B-B

Technologieblock AZ TECHNOLOGY BLOCK AZ		Version 1.0
Freimasstoleranzen (mm) bezogen auf: TOLERANCES FOR DIMENSIONS RELATED TO:		
Addition nicht erlaubt! ADDING NOT ALLOWED!		
1	H-Punkt/SIP H-POINT/SIP	± 10
2	Polsterkonturen CUSHION CONTOURS	± 10/± 3°
3	Metallteile METAL PARTS	DIN 6930-g ISO 13920-A
4	Hoehenverstellung HEIGHT ADJUSTMENT	± 10
5	Federweg/SUSPENSION STROKE	± 10
6	Laengshorizontalfed. FORE AFT ISOLATOR	± 5
7	andere Masse OTHER DIMENSIONS ≤120 >120 ≤400 >400 ≤1000 >1000	 ± 5 ± 7 ± 10 ± 13

PRELIMINARY
IN MODIFICATION

Einbauuntersuchung
R3000 2.KI

unverbindlicher Ausfuehrungs- und Einbauversuch

VA0295471

01/02